LFS TECHNOLOGY

GESAMTKATALOG

1.0	**UNTERNEHMEN**	Seite 4
1.1	Schaltschrank-Systeme	Seite 4
1.2	Gehäuse-Sortiment	Seite 6
2.0	**SCHALTSCHRANK-SYSTEME**	Seite 8
2.1	Anreih-Systeme	Seite 8
2.2	Einzelschaltschränke	Seite 14
2.3	Wandschaltschränke	Seite 16
2.4	Anreihbare Wandschaltschränke	Seite 18
2.5	Bediengehäuse	Seite 19
2.6	BUS-System-Gehäuse	Seite 20
2.7	Klemmenkästen	Seite 21
3.0	**EDELSTAHL & POLYESTER**	Seite 23
3.1	Edelstahl	Seite 23
3.2	Polyester	Seite 27
4.0	**INDIVIDUALPRODUKTE**	Seite 28
5.0	**KÜHLGERÄTE**	Seite 32
6.0	**FILTERLÜFTER**	Seite 34
7.0	**HEIZGERÄTE**	Seite 35
8.0	**KONTAKT**	Seite 36
9.0	**ALLGEMEINE GESCHÄFTSBEDINGUNGEN**	Seite 38

1.0 UNTERNEHMEN _ 1.1 SCHALTSCHRANK-SYSTEME

SCHALTSCHRANK-SYSTEME

Unser solide gewachsenes Unternehmen gründet seine Wurzeln in der Wiege des Maschinenbaus: Ostwestfalen-Lippe (NRW). Heute erstreckt sich unser Kundennetzwerk längst in alle Erdteile.
Wir garantieren alle Made-in-Germany-Werte – nicht zuletzt durch unseren sehr hohen Eigenproduktionsanteil.

WIR WISSEN, WAS WIR ZU TUN HABEN

In 5 Jahrzehnten am Markt haben wir den Schaltschrank immer wieder neu erfunden und kostbare Erfahrungsschätze gesammelt. Unser Know-how macht oft einen feinen, aber gar nicht so kleinen Unterschied. Von diesem Wissensvorsprung profitieren zufriedene Kunden aus den anspruchsvollen Branchen Energie, Automotive, Maschinen- und Anlagenbau, Telekommunikation und Verkehrstechnik. Wir können zwar nicht alles, aber eventuell deutlich mehr, als Sie erwarten. Probieren Sie es aus!

WAS LANGE WÄHRT – MUSS ZIEMLICH GUT SEIN

Eine Messlatte, die schonungslos zeigt, wo man als Unternehmen steht, ist das Vertrauen, das man im Markt genießt. Deshalb sind wir besonders stolz auf eine kaum schlagbare Kundentreue. Übrigens: Unsere ständig aktualisierte Produktausstellung ist auf jeden Fall eine Reise wert. In unserem traditionsreichen Haus wartet, neben vielen hellen Köpfen und fleißigen Händen, auch immer ein Lächeln auf Sie. Kommen Sie doch bald einmal vorbei und erleben Sie, was wir zu bieten haben!

LFS TECHNOLOGY – IMMER WIE GEWÜNSCHT

Unsere Gehäuse- und Schaltschranksysteme reichen von klassischen Standard-Baureihen bis hin zu „maßgeschneiderten", individuell gestalteten Speziallösungen. Ob Anreih- oder Wandschaltschränke, Klemmenkästen oder Busgehäuse, Stahlblech oder Edelstahl, wir bringen es zusammen – präzise, professionell, verlässlich, termingenau.

DAS GESAMTPAKET ÜBERZEUGT

Von den Systemlösungen über das Zubehörprogramm bis zu unseren Dienstleistungen – über allem steht der höchste Qualitätsanspruch. Ein zertifiziertes Managementsystem nach ISO 9001 ist da nur ganz selbstverständlich. Und alles zielt auf greifbaren, anwenderspezifischen Nutzen, der – ebenso wie unsere „Grundidee der Einfachheit" – zu unseren „streng vertraulichen" Erfolgsgeheimnissen zählt.

1.0 UNTERNEHMEN _ 1.2 GEHÄUSE-SORTIMENT

Bediengehäuse & Tragarmsysteme

GEHÄUSE-SORTIMENT

Fünf Jahrzehnte Erfahrung und Kundennähe, neueste Fertigungstechnologien sowie konsequente Weiterentwicklung der Produkte haben LFS Technology GmbH zu einem der erfolgreichsten Schaltschrank-Systemanbieter Europas gemacht.
Das Unternehmen ist daher nicht nur Spezialist für den klassischen Gehäusebau, sondern auch für mechanische und elektrotechnische Systemkomponenten sowie Logistikservice.
LFS Technology GmbH ist nicht zuletzt ...wegen seines nach ISO 9001 zertifizierten Qualitätsmanagement-Systems, erfolgreicher Zulieferer in den Bereichen Automobil, Maschinen- und Anlagenbau, Energie, Elektro-Großhandel, Verkehrstechnik und Telekommunikation.

Sortiment

- Gehäuse aus Stahlblech, Edelstahl und Polyester
- Anreih-Schaltschränke
- Stand-Schaltschränke
- Wand-Schaltschränke
- Klemmenkästen
- BUS-Gehäuse
- Umfangreiches System-Zubehör

Individualprodukte

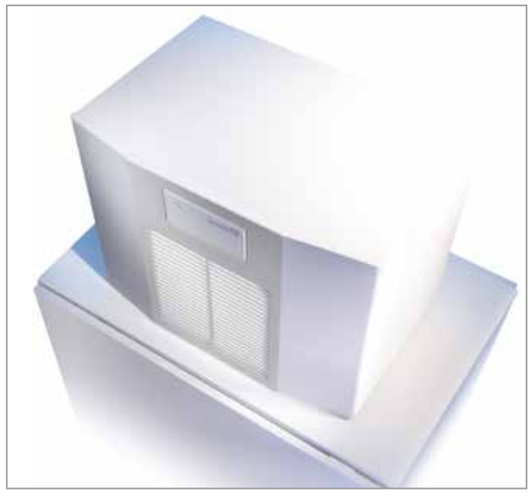

Klimatisierungskomponenten

EINTÜRIGE ANREIH-SCHALTSCHRÄNKE

Lieferumfang

- RAL 7035
- Schutzart IP 55 nach EN 60529
- RS-Schrankgerüst, komplett montiert
- Tür mit 120°-Scharnieren und Stangenschloss
- Schlüsselschild mit 3 mm-Doppelbart-Einsatz und Bajonett Schlüsselfang
- Türrohrrahmen montiert
- Rückwand verschraubt
- Dachabdeckblech verschraubt
- Bodenblechsatz, 3-teilig
- Montageplatte aus 2,5 u. 3 mm Stahlblech verzinkt
- Erdungsanschlusspunkte (lack- u. kappenfrei)
- Komplettes Anreihverbindungsmaterial inklusive Streifendichtung und 4 Kranösen M16 im Beipack

Typ	Lager	B x H x T in mm	Merkmal	MPL-Abm. Breite in mm	MPL-Abm. Höhe in mm	Einbau-tiefe max.	Gewicht kg	MPL-Zw.-Stück	MPL-Endstück	Seiten-wände	Sockel 100 mm RAL 7021	Sockel 200 mm RAL 7021
RS-684	▪	600 x 1800 x 400	1-türig	505	1700	335	96,0	ZW-1810	ZW-1805	S-418	SO-1140	SO-2260
RS-884	▪	800 x 1800 x 400	1-türig	705	1700	335	117,0	ZW-1810	ZW-1805	S-418	SO-1141	SO-2261
RS-1084	▪	1000 x 1800 x 400	1-türig	905	1700	335	137,0	ZW-1810	ZW-1805	S-418	SO-1142	SO-2262
RS-685		600 x 1800 x 500	1-türig	505	1700	435	102,0	ZW-1810	ZW-1805	S-518	SO-1188	SO-2280
RS-885		800 x 1800 x 500	1-türig	705	1700	435	124,0	ZW-1810	ZW-1805	S-518	SO-1181	SO-2281
RS-1085		1000 x 1800 x 500	1-türig	905	1700	435	146,0	ZW-1810	ZW-1805	S-518	SO-1182	SO-2282
RS-686	▪	600 x 1800 x 600	1-türig	505	1700	535	107,5	ZW-1810	ZW-1805	S-618	SO-1150	SO-2270
RS-886	▪	800 x 1800 x 600	1-türig	705	1700	535	130,5	ZW-1810	ZW-1805	S-618	SO-1151	SO-2271
RS-1086		1000 x 1800 x 600	1-türig	905	1700	535	124,0	ZW-1810	ZW-1805	S-618	SO-1152	SO-2272
RS-624		600 x 2000 x 400	1-türig	505	1900	335	109,0	ZW-2010	ZW-2005	S-420	SO-1140	SO-2260
RS-824		800 x 2000 x 400	1-türig	705	1900	335	133,0	ZW-2010	ZW-2005	S-420	SO-1141	SO-2261
RS-1024		1000 x 2000 x 400	1-türig	905	1900	335	157,0	ZW-2010	ZW-2005	S-420	SO-1142	SO-2262
RS-625		600 x 2000 x 500	1-türig	505	1900	435	113,0	ZW-2010	ZW-2005	S-520	SO-1188	SO-2280
RS-825		800 x 2000 x 500	1-türig	705	1900	435	138,0	ZW-2010	ZW-2005	S-520	SO-1181	SO-2281
RS-1025		1000 x 2000 x 500	1-türig	905	1900	435	162,0	ZW-2010	ZW-2005	S-520	SO-1182	SO-2282
RS-626	▪	600 x 2000 x 600	1-türig	505	1900	535	116,0	ZW-2010	ZW-2005	S-620	SO-1150	SO-2270
RS-826	▪	800 x 2000 x 600	1-türig	705	1900	535	141,0	ZW-2010	ZW-2005	S-620	SO-1151	SO-2271
RS-1026	▪	1000 x 2000 x 600	1-türig	905	1900	535	166,0	ZW-2010	ZW-2005	S-620	SO-1152	SO-2272
RS-628	▪	600 x 2000 x 800	1-türig	505	1900	735	121,0	ZW-2010	ZW-2005	S-820	SO-1190	SO-2290
RS-828	▪	800 x 2000 x 800	1-türig	705	1900	735	147,0	ZW-2010	ZW-2005	S-820	SO-1191	SO-2291
RS-622		600 x 2200 x 600	1-türig	505	2100	535	123,0	ZW-2210	ZW-2205	S-622	SO-1150	SO-2270
RS-822		800 x 2200 x 600	1-türig	705	2100	535	150,0	ZW-2210	ZW-2205	S-622	SO-1151	SO-2271

2.0 SCHALTSCHRANK-SYSTEME _ 2.1 ANREIH-SYSTEME

ZWEITÜRIGE ANREIH-SCHALTSCHRÄNKE

Lieferumfang

- RAL 7035
- Schutzart IP 55 nach EN 60529
- RS-Schrankgerüst, komplett montiert
- Tür mit 120°-Scharnieren und Stangenschloss
- Schlüsselschild mit 3 mm-Doppelbart-Einsatz und Bajonett Schlüsselfang
- Türrohrrahmen montiert
- Rückwand verschraubt
- Dachabdeckblech verschraubt
- Bodenblechsatz, 3-teilig
- Montageplatte aus 2,5 u. 3 mm Stahlblech verzinkt
- Erdungsanschlusspunkte (lack- u. kappenfrei)
- Komplettes Anreihverbindungsmaterial inklusive Streifendichtung und 4 Kranösen M16 im Beipack

Hinweis

Bei Bestellnummern-Zusatz ...
V-300 ist keine Montageplatte im Lieferumfang enthalten.

Typ	Lager	B x H x T in mm	Merkmal	MPL-Abm. Breite/mm	MPL-Abm. Breite/mm	Einbau-tiefe max.	Gewicht in kg	MPL-Zw.-Stück	MPL-Endstück	Seiten-wände	Sockel H = 100 mm	Sockel H = 200 mm
RS-1084-2T	▪	1000 x 1800 x 400	2-türig	905	1700	335	137,0	ZW-1810	ZW-1805	S-418	SO-1142	SO-2262
RS-1284		1200 x 1800 x 400	2-türig	1105	1700	335	162,0	ZW-1810	ZW-1805	S-418	SO-1143	SO-2263
RS-1285		1200 x 1800 x 500	2-türig	1105	1700	435	171,0	ZW-1810	ZW-1805	S-518	SO-1183	SO-2283
RS-1086-2T		1000 x 1800 x 600	2-türig	905	1700	535	155,0	ZW-1810	ZW-1805	S-618	SO-1152	SO-2272
RS-1286	▪	1200 x 1800 x 600	2-türig	1105	1700	535	181,0	ZW-1810	ZW-1805	S-618	SO-1153	SO-2273
RS-1024-2T		1000 x 2000 x 400	2-türig	905	1900	335	157,0	ZW-2010	ZW-2005	S-420	SO-1142	SO-2262
RS-1224		1200 x 2000 x 400	2-türig	1105	1900	335	183,0	ZW-2010	ZW-2005	S-420	SO-1143	SO-2263
RS-1025-2T		1000 x 2000 x 500	2-türig	905	1900	435	167,0	ZW-2010	ZW-2005	S-520	SO-1182	SO-2282
RS-1225		1200 x 2000 x 500	2-türig	1105	1900	435	193,0	ZW-2010	ZW-2005	S-520	SO-1183	SO-2283
RS-1026-2T		1000 x 2000 x 600	2-türig	905	1900	535	166,0	ZW-2010	ZW-2005	S-620	SO-1152	SO-2272
RS-1226	▪	1200 x 2000 x 600	2-türig	1105	1900	535	196,0	ZW-2010	ZW-2005	S-620	SO-1153	SO-2273
RS-1228	▪	1200 x 2000 x 800	2-türig	1105	1900	735	202,0	ZW-2010	ZW-2005	S-820	SO-1193	SO-2293
RS-1222		1200 x 2200 x 600	2-türig	1105	2100	535	210,0	ZW-2210	ZW-2205	S-622	SO-1153	SO-2273

SEITENWÄNDE

Lieferumfang
- Stahlblech, pulverbeschichtet
- RAL 7035
- Erdungsanschlusspunkte (lack- u. kappenfrei)

Typ (VE=2 ST.)	Typ (VE=1 ST.)	Abmessung ca. B x H x T in mm	Merkmal Schrankmaße T x H	Gewicht in kg
S-418	S-418-V001	354,5 x 1800 x 17,5	400 x 1800	18,2
S-518	S-518-V001	454,5 x 1800 x 17,5	500 x 1800	22,8
S-618	S-618-V001	554,5 x 1800 x 17,5	600 x 1800	24,6
S-420	S-420-V001	354,5 x 2000 x 17,5	400 x 2000	20,0
S-520	S-520-V001	454,5 x 2000 x 17,5	500 x 2000	25,4
S-620	S-620-V001	554,5 x 2000 x 17,5	600 x 2000	30,0
S-820	S-820-V001	754,5 x 2000 x 17,5	800 x 2000	53,0
S-622	S-622-V001	554,5 x 2200 x 17,5	600 x 2200	35,0

TRENNBLECHE

- dienen als Trenn- oder Schottwand zwischen zwei angereihten RS-Schaltschränken
- seitlich verschraubt (anstatt des Seitenteils)
- 2,5 mm Stahlblech, verzinkt
- 3 Ausführungen: Unbearbeitet, bearbeitet für Steckverbinder oder bearbeitet für Modulplatten

Steckertrennbleche
- inklusive Bearbeitung für 24-polige Steckverbinder

Trennbleche für Modulplatten
- inklusive Bearbeitung für Modulplatten

Modulplatten für Steckverbinder
- inklusive Bearbeitung für 24- oder 16-polige Steckverbinder (nicht für Kabeleinführungen)
- Modulplatten für Kabeleinführung separat bestellen (z.B. Icotek)

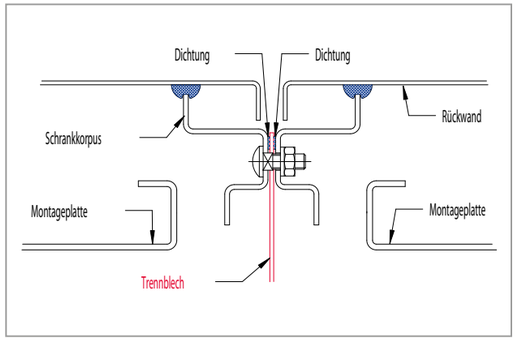

TB-1841

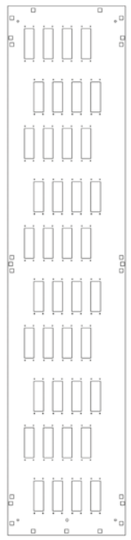

TB-4025

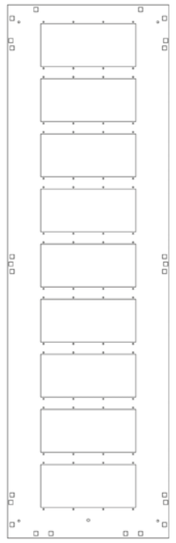

TB-1861

Typ	Abmessung (mm) T	Abmessung (mm) H	Passend zu Schaltschrank (T x H in mm) T	Passend zu Schaltschrank (T x H in mm) H	Anzahl Ausschnitte 16-pol.	Anzahl Ausschnitte 24-pol.	Anzahl Ausschnitte Modulplatten	Verp.-Einheit (St)	Gewicht in mm
Trennbleche ohne Bearbeitung									
TB-1841	340	1790	400	1800	-	-	-	1	11,5
TB-1851	440	1790	500	1800	-	-	-	1	13,5
TB-1861	540	1790	600	1800	-	-	-	1	15,5
TB-2041	340	1990	400	2000	-	-	-	1	13,0
TB-2051	440	1990	500	2000	-	-	-	1	15,0
TB-2061	540	1990	600	2000	-	-	-	1	17,0
TB-2081	740	1990	800	2000	-	-	-	1	19,5
TB-2261	540	2190	600	2200	-	-	-	1	19,0
Steckertrennbleche									
TB-4025	440	1990	500	2000	-	40	-	1	15,0
TB-4026	540	1990	600	2000	-	50	-	1	17,0
Trennbleche für Modulplatten (auch kompatibel zu Modulplatten von Icotek)									
TBM-1861	540	1790	600	1800	-	-	9	1	15,5
TBM-2061	540	1990	600	2000	-	-	10	1	17,0
Modulplatten für Steckverbinder									
MDP-1000	338	168	-	-		ohne Bearbeitung		1	
MDP-2400	338	168	-	-	-	4	-	1	
MDP-1600	338	168	-	-	4	-	-	1	
ZB-6203		Dichtungsrahmen als Ersatzteil für Modulplatten1						1	

Modulplatten für Kabeleinführungen separat bestellen (z.B. Icotek)

SYSTEM-MONTAGESCHIENEN

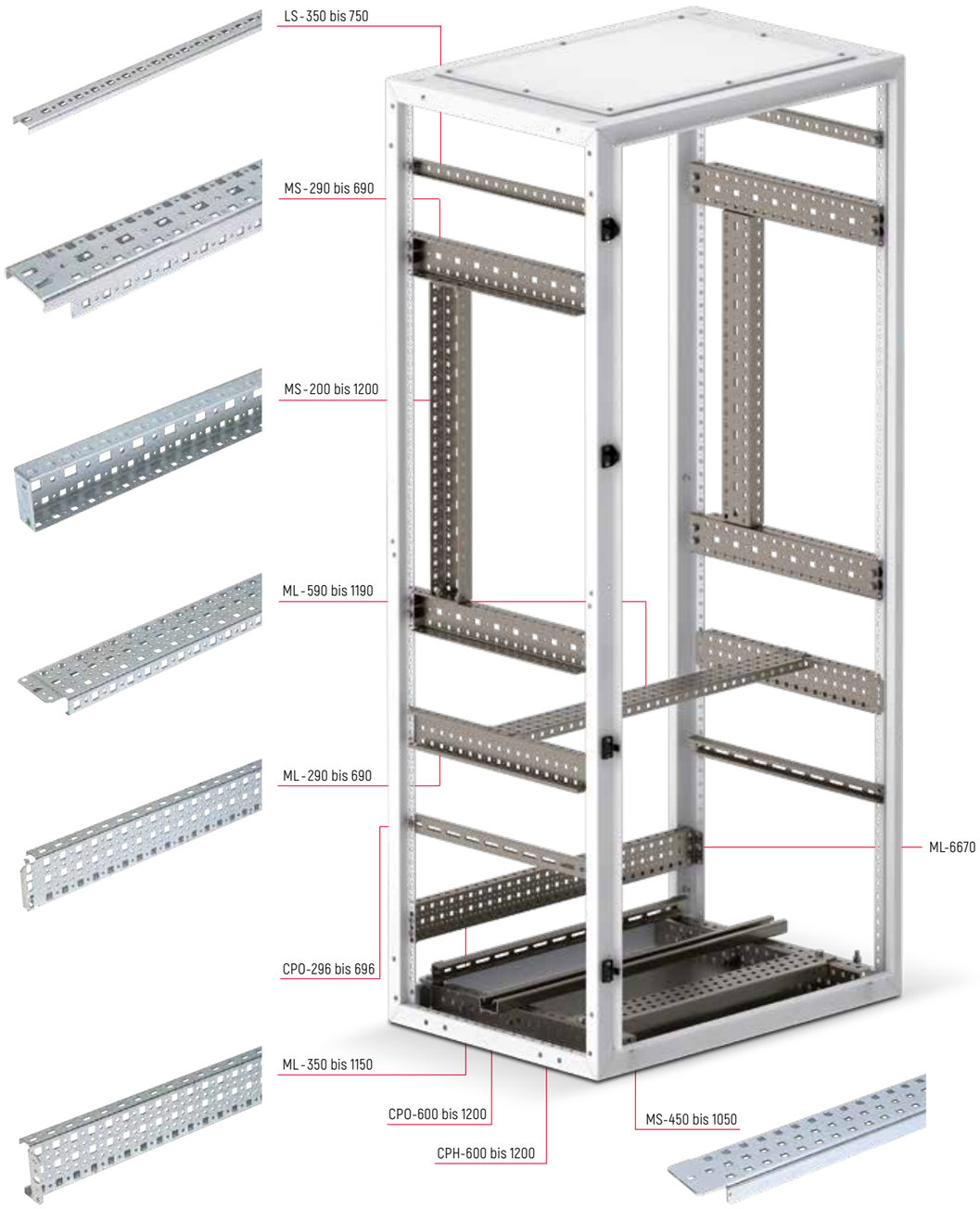

2.0 SCHALTSCHRANK-SYSTEME _ 2.1 ANREIH-SYSTEME

Typ	B x H x T (ca.) in mm	Merkmal Schrankbreite bzw. -tiefe	Verp.-Einheit	Gewicht in kg
LS-Seitenlochschienen, verzinkt (inkl. Befestigungsmaterial)				
LS-350	283 x 30 x 12,5	T = 400	6 Stück	1,7
LS-450	383 x 30 x 12,5	T = 500	6 Stück	2,3
LS-550	483 x 30 x 12,5	T = 600	6 Stück	3,0
LS-750	683 x 30 x 12,5	T = 800	6 Stück	4,0
LS-Türlochschienen (Türstege), verzinkt				
LS-270	326 x 30 x 22,5	senkrecht	6 Stück	2,0
LS-475	491 x 30 x 22,5	B = 600 (1200)	6 Stück	2,4
LS-675	691 x 30 x 22,5	B = 800	6 Stück	3,6
LS-875	891 x 30 x 22,5	B = 1000	6 Stück	5,0
MS-Bodensystemschienen, 4,0 mm, verzinkt				
MS-450	450 x 85 x 28	B = 600	2 Stück	3,6
MS-650	650 x 85 x 28	B = 800	2 Stück	5,2
MS-850	850 x 85 x 28	B = 1000	2 Stück	6,8
MS-1050	1050 x 85 x 28	B = 1200	2 Stück	8,4
MS-Seitenmontageschienen, verzinkt				
MS-290	292 x 75 x 37	T = 400	4 Stück	3,0
MS-390	392 x 75 x 37	T = 500	4 Stück	4,2
MS-490	492 x 75 x 37	T = 600	4 Stück	5,3
MS-690	692 x 75 x 37	T = 800	4 Stück	7,5
MS-Montageschienen, verzinkt				
MS-200	199 x 75 x 37	H = 200	4 Stück	2,9
MS-400	399 x 75 x 37	H = 400	4 Stück	5,2
MS-600	599 x 75 x 37	B = 600	4 Stück	7,4
MS-800	799 x 75 x 37	B = 800	4 Stück	9,6
MS-1000	999 x 75 x 37	B = 1000	4 Stück	11,9
MS-1200	1199 x 75 x 37	B = 1200	4 Stück	14,1
CPO-Profilschiene, leichte Ausführung, für Kabelschellen (inkl. Befestigungswinkelsatz)				
CPO-600	C 35 x 18 x 460	B = 600	1 Stück	0,5
CPO-800	C 35 x 18 x 660	B = 800	1 Stück	0,7
CPO-1000	C 35 x 18 x 860	B = 1000	1 Stück	0,9
CPO-1200	C 35 x 18 x 1060	B = 1200	1 Stück	1,1
CPO-Profilschiene, leichte Ausführung, zum seitlichen Aufbau im RS (inkl. Befestigungsmaterial)				
CPO-296	C 35 x 18 x 296	T = 400	1 Stück	0,3
CPO-396	C 35 x 18 x 396	T = 500	1 Stück	0,4
CPO-496	C 35 x 18 x 496	T = 600	1 Stück	0,5
CPO-696	C 35 x 18 x 696	T = 800	1 Stück	0,7
CPH-Profilschiene, schwere Ausführung (z. B. Trafo-Aufbau)				
CPH-600	C 48 x 26 x 560	B = 600	2 Stück	1,6
CPH-800	C 48 x 26 x 760	B = 800	2 Stück	2,2
CPH-1000	C 48 x 26 x 960	B = 1000	2 Stück	2,8
CPH-1200	C 48 x 26 x 1160	B = 1200	2 Stück	3,4
CPH-1515	Halfenschr. M 10 x 40	alle CPH-Schr.	4 Stück	0,5
ML-Seitenmontageschienen, verzinkt				
ML-290	290 x 74 x 21	T = 400	4 Stück	1,6
ML-390	390 x 74 x 21	T = 500	4 Stück	2,2
ML-490	490 x 74 x 21	T = 600	4 Stück	2,8
ML-495	590 x 74 x 21	T = 700	4 Stück	3,2
ML-690	690 x 74 x 21	T = 800	4 Stück	3,6
ML-Systemschiene (seitlich aufliegende Montage)				
ML-590	592 x 74 x 23	B = 600	4 Stück	3,2
ML-790	792 x 74 x 23	B = 800	4 Stück	4,4
ML-990	992 x 74 x 23	B = 1000	4 Stück	5,2
ML-1190	1192 x 74 x 23	B = 1200	4 Stück	6
ML-Systemschiene (zwischenliegende Montage)				
ML-350	350 x 74 x 23	B = 400	4 Stück	2
ML-550	550 x 74 x 23	B = 600	4 Stück	3,2
ML-750	750 x 74 x 23	B = 800	4 Stück	4,4
ML-950	950 x 74 x 23	B = 1000	4 Stück	5,2
ML-1150	1150 x 74 x 23	B = 1200	4 Stück	6
ML-Systemwinkel (z. B. zum Chassis-Aufbau statt MPL)				
ML-6670	50 x 65 x 54	z.B. f. ML-590 bis 1190	10 Stück	1,2

EINZELSCHALTSCHRÄNKE BN-TYPEN

Lieferumfang

- RAL 7035
- Schutzart IP55 nach EN 60529
- 3-Punkt Stangenverriegelung
- mit 3 mm Doppelbarteinsatz und
- Bajonett-Schlüsselfang
- Montageplatte aus 2,5 mm Stahlblech verzinkt
- Türlochschienen links & rechts
- Vorbereitet für Transport-Kranösen
- Boden offen

Typ	B x H x T in mm	MPL B x H in mm	Tür Belegungs-fläche B x H in mm	Gewicht in kg	Bodenabdeck-blech 1-teilig	Bodenabdeck-bleche 3-teilig*	Führungsschiene (VE 2 Stück)**	Sockel 100 mm RAL 7021	Sockel 200 mm RAL 7021
BN-614	600 x 1200 x 400	540 x 1150	445 x 1125	55	BN-40061	BN-40063	BN-40000	SO-1145	SO-2245
BN-814	800 x 1200 x 400	740 x 1150	645 x 1125	68	BN-40081	BN-40083	BN-40000	SO-1146	SO-2246
BN-1014	1000 x 1200 x 400	940 x 1150	345 x 1125	84	BN-40101	BN-40103	BN-40000	SO-1147	SO-2247
BN-1214	1200 x 1200 x 400	1140 x 1150	445 x 1125	98	BN-40121	BN-40123	BN-40000	SO-1148	SO-2248

** Führungsschienen müssen mitgewählt werden
** Die Bodenführungsschienen können zusätzlich als Montagehilfe beim Einbau der Montageplatte dienen

OPTIONALES ZUBEHÖR

Typ	B x H x T in mm	Kranösen M 16 (VE 2 Stück) Notwendig zum Anheben mit einem Kran	Optima-Profile (VE 2 Stück) Notwendig zur Befestigung von System-Montageschienen	System-Montageschienen Notwendig zur Befestigung von Einbauten seitlich im Gehäuse	Wandbefestigungs-winkel (VE 4 Stück)
BN-614	600 x 1200 x 400	ZB-5075	ML-1319	ML-290	ZB-5077
BN-814	800 x 1200 x 400	ZB-5075	ML-1319	ML-290	ZB-5077
BN-1014	1000 x 1200 x 400	ZB-5075	ML-1319	ML-290	ZB-5077
BN-1214	1200 x 1200 x 400	ZB-5075	ML-1319	ML-290	ZB-5077

Weiteres Zubehör wie Türprofilschienen, Schaltplantaschen, Erdungsbänder, Beleuchtung und Klimatisierung auf Anfrage.

EINZELSCHALTSCHRÄNKE G-TYPEN

Lieferumfang

- RAL 7035
- Schutzart IP 55 nach EN 60529
- Tür mit 120°-Scharnieren und Stangenschloss
- Schlüsselschild mit 3 mm-Doppelbart-Einsatz und Bajonett Schlüsselfang
- Türrohrrahmen montiert
- Rückwand verschraubt
- Dachblech geschlossen
- Bodenblechsatz, 3-teilig
- Montageplatte aus 2,5 u. 3 mm Stahlblech verzinkt
- Erdungsanschlusspunkte (lack- u. kappenfrei)

Typ	B x H x T in mm	MPL B x H in mm	Tür: Nutzbare Fläche	Gewicht in kg	Anz. Türen	Sockel H = 200 mm RAL 7021	Sockel H = 200 mm RAL 7021	OPTIMA Eck-Profile Typ
G-664	600 x 1600 x 400	505 x 1500	455 x 1445	90	1	SO - 1140	SO - 2260	ML - 1519
G-864	800 x 1600 x 400	705 x 1500	655 x 1445	120	1	SO - 1141	SO - 2261	ML - 1519
G-1064	1000 x 1600 x 400	905 x 1500	855 x 1445	126	1	SO - 1142	SO - 2262	ML - 1519
G-1064-2T	1000 x 1600 x 400	905 x 1500	je 355 x 1445	127	2	SO - 1142	SO - 2262	ML - 1519
G-1264	1200 x 1600 x 400	1105 x 1500	je 455 x 1445	152	2	SO - 1143	SO - 2263	ML - 1519
GA-684	600 x 1800 x 400	505 x 1700	455 x 1645	88	1	SO - 1140	SO - 2260	ML - 1719
GA-884	800 x 1800 x 400	705 x 1700	655 x 1645	120	1	SO - 1141	SO - 2261	ML - 1719
GA-1084	1000 x 1800 x 400	905 x 1700	855 x 1645	155	1	SO - 1142	SO - 2262	ML - 1719
GA-1084-2T	1000 x 1800 x 400	905 x 1700	je 355 x 1645	156	2	SO - 1142	SO - 2262	ML - 1719
GA-1284	1200 x 1800 x 400	1105 x 1700	je 455 x 1645	160	2	SO - 1143	SO - 2263	ML - 1719
GA-1584	1500 x 1800 x 400	1405 x 1700	je 605 x 1645	215	2	SO - 1144	SO - 2264	ML - 1719
GL-624	600 x 2000 x 400	505 x 1900	455 x 1845	102	1	SO - 1140	SO - 2260	ML - 1919
GL-824	800 x 2000 x 400	705 x 1900	655 x 1845	135	1	SO - 1141	SO - 2261	ML - 1919
GL-1024	1000 x 2000 x 400	905 x 1900	855 x 1845	160	1	SO - 1142	SO - 2262	ML - 1919
GL-1024-2T	1000 x 2000 x 400	905 x 1900	je 355 x 1845	161	2	SO - 1142	SO - 2262	ML - 1919
GL-1224	1200 x 2000 x 400	1105 x 1900	je 455 x 1845	195	2	SO - 1143	SO - 2263	ML - 1919
GL-1524	1500 x 2000 x 400	1405 x 1900	je 605 x 1845	236	2	SO - 1144	SO - 2264	ML - 1919

WANDSCHALTSCHRÄNKE AF / A / AE / AT

Lieferumfang

- RAL 7035
- Schutzart IP 65 nach EN 60529
- Outdoorausführung auf Anfrage
- Drehriegelverschluss mit 3 mm Doppelbart
- Ab 500 mm Höhe 2 Verschlüsse
- Türanschlag rechts
- A/AE/AT: 140° Öffnungswinkel
- AF: 180° Öffnungswinkel
- Montageplatte aus 2,5 mm Stahlblech verzinkt

Typ	B x H x T in mm	Bruttogewicht in kg	ca. TE	Anz. Türen	Anz. Türloch-schienen	Anz. Flansche	BAF	Sockel
AF-1005	200 x 300 x 155	4,5	140	1	0	1	-	-
AF-1009	300 x 400 x 180	9,0	165	1	0	1	-	-
AF-1010	400 x 300 x 180	9,0	165	1	0	1	-	-
AF-1533	300 x 300 x 155	5,7	140	1	0	1	-	-
AF-1853	500 x 300 x 180	10,0	165	1	0	2	-	-
A-1000	400 x 400 x 210	12,5	195	1	2	1	-	-
A-1020	400 x 600 x 210	17,0	195	1	2	1	-	-
A-1021	600 x 400 x 210	17,5	195	1	2	1	-	-
A-1025	500 x 500 x 210	17,5	195	1	2	1	-	-
A-1030	600 x 600 x 210	23,5	195	1	2	1	-	-
A-1040	600 x 800 x 210	30,0	195	1	2	1	-	-
A-1060	800 x 800 x 210	41,5	195	1	4	2	396	-
A-2145	400 x 500 x 210	14,1	195	1	0	1	-	-
A-2156	500 x 600 x 210	19,9	195	1	0	1	-	-
AE-1020	400 x 600 x 250	19,5	235	1	2	1	-	-
AE-1027	500 x 700 x 250	24,5	235	1	2	1	-	-
AE-1030	600 x 600 x 250	24,5	235	1	2	1	-	-
AE-1040	600 x 800 x 250	31,0	235	1	2	1	-	-
AE-1050	600 x 1000 x 250	39,0	235	1	2	1	-	-
AT-1020	400 x 600 x 300	19,0	285	1	2	1	-	-
AT-1021	600 x 400 x 300	19,5	285	1	2	1	-	SO-1110
AT-1025	500 x 500 x 300	20,0	285	1	2	1	-	-
AT-1030	600 x 600 x 300	26,5	285	1	2	1	-	SO-1110
AT-1040	600 x 800 x 300	33,5	285	1	2	1	-	SO-1110
AT-1060	800 x 800 x 300	43,2	285	1	4	2	396	SO-1111
AT-1070	800 x 1000 x 300	51,8	285	1	4	2	396	SO-1111
AT-3061	600 x 1000 x 300	41,0	285	1	0	1	-	SO-1110

2.0 SCHALTSCHRANK-SYSTEME _ 2.3 WANDSCHALTSCHRÄNKE

WANDSCHALTSCHRÄNKE A / AT - 2-TÜRIG

Lieferumfang

- RAL 7035
- Schutzart IP 55 nach EN 60529
- Drehriegelverschluss mit 3 mm Doppelbart
- Schloss-Türanschlag rechts – 140° Öffnungswinkel
- Türanschlag wechselbar
- Montageplatte aus 2,5 mm Stahlblech verzinkt

Typ	B x H x T in mm	Bruttogewicht in kg	ca. TE	Anz. Türen	Anz. Türloch-schienen	Anz. Flansche	BAF	Sockel 100 mm
A-1041	800 x 600 x 210	31,5	195	2	2 x 2	2	396	-
A-1080	1000 x 800 x 210	49,2	195	2	2 x 2	2	500	-
AT-1041	800 x 600 x 300	34,5	285	2	2 x 2	2	396	SO-1111
AT-1080	1000 x 800 x 300	52,5	285	2	2 x 2	2	500	SO-1180
AT-1090	1000 x 1000 x 300	63,7	285	2	2 x 2	2	500	SO-1180

WANDSCHALTSCHRÄNKE „AT“

(H=1200 mit Stangenverschluss)

Lieferumfang

- RAL 7035
- Schutzart IP 55 nach EN 60529
- Outdoorausführung auf Anfrage
- 3-Punkt-Stangenverriegelung mit 3 mm Doppelbart
- Türanschlag rechts – 140° Öffnungswinkel
- Türanschlag wechselbar
- Montageplatte aus 2,5 mm Stahlblech verzinkt

Typ	B x H x T in mm	Bruttogewicht in kg	ca. TE	Anz. Türen	Anz. Türloch-schienen	Anz. Flansche	BAF	Sockel 100 mm
AT-1240	600 x 1200 x 300	47,5	285	1	2	1	-	SO-1110
AT-1260	800 x 1200 x 300	61,5	285	1	2	2	396	SO-1111
AT-1280	1000 x 1200 x 300	74,5	285	2	2 x 2	2	500	SO-1180
AT-1290	1200 x 1200 x 300	87,5	285	2	2 x 2	2	600	SO-1170

ANREIHBARE WANDSCHALTSCHRÄNKE MIC

Lieferumfang

- RAL 7035
- Schutzart IP 55 Montageplatte verzinkt nach EN 60529
- 2x Drehriegelverschluss mit 3 mm Doppelbart
- Türanschlag wechselbar
- 140° Öffnungswinkel
- Montageplatte aus 2,5 mm Stahlblech verzinkt
- Türlochschienen links & rechts
- Boden offen
- Seiten offen

Typ	B x H x T in mm	MPL B x H	Tür nutzbare Fläche	Brutto-gewicht/kg	Anzahl Türen	Komfort-baugruppe	Abdeck-platte	Sockel 100 mm	Seitenwände VE 2 St.
MIC-40066	600 x 600 x 400	535 x 528	458 x 470	29,0	1	BP-40060	BP-40061	SO-1145	S-4060
MIC-40086	800 x 600 x 400	735 x 528	291 x 470 (je Tür)	37,55	2	BP-40080	BP-40081	SO-1146	S-4060
MIC-40106	1000 x 600 x 400	935 x 528	391 x 470 (je Tür)	46,0	2	BP-40100	BP-40101	SO-1147	S-4060
MIC-40126	1200 x 600 x 400	1135 x 528	491 x 470 (je Tür)	54,5	2	BP-40120	BP-40121	SO-1148	S-4060
MIC-40146	1400 x 600 x 400	1330 x 528	591 x 407 (je Tür)	50,0	2	BP-40140	BP-40141	-	S-4060
MIC-40166	1600 x 600 x 400	1535 x 528	688 x 407 (je Tür)	55,9	2*	BP-40160	BP-40161	-	S-4060
MIC-40186	1800 x 600 x 400	1735 x 528	788 x 407 (je Tür)	62,4	2*	BP-40180	BP-40181	-	S-4060

* ab Breite 1400 mm mit Mittelsteg am Gehäuse, geschraubt

ZUBEHÖR

Wandbefestigungslaschen

Die Laschentypen ermöglichen unterschiedliche Abstände zwischen der Wand und dem Gehäuserücken, falls rückseitig Einbau- oder Kabelführungsraum benötigt wird.

ZB-5048

ZB-5044

ZB-5043

Typ	Passend zu Typ	Wandabstand	VE
ZB-5044	A/AF	10 mm	4 Stück
ZB-5028	A/AF	20 mm	4 Stück
ZB-5048	A/AF	40 mm	4 Stück
ZB-5043	nur AF	20 mm	4 Stück
ZB-5077	MIC	-	4 Stück

Typ	Beschreibung	Beschreibung 2	VE
LS-161	Türlochschiene	Schrankbreite 300 mm	10 Stück
LS-194	Türlochschiene für AF/A	Schrankhöhe 300 mm	10 Stück
LS-261	Türlochschiene für A/AT	Schrankbreite 400 mm	10 Stück
LS-294	Türlochschiene für AF/A/AT	Schrankhöhe 400 mm	10 Stück
LS-361	Türlochschiene für A/AT	Schrankbreite 500 mm	10 Stück
LS-394	Türlochschiene für A/AT	Schrankhöhe 500 mm	10 Stück
LS-461	Türlochschiene für A/AT	für Türbreite 600 mm	10 Stück
LS-494	Türlochschiene für A/AT	für Schrankhöhe 600 mm	10 Stück
LS-661	Türlochschiene für A/AT	Türbreite 800 mm	10 Stück
LS-694	Türlochschiene für A/AT	Schrankhöhe 800 mm	10 Stück
LS-894	Türlochschiene für AT	Schrankhöhe 1000 mm	10 Stück
LS-1094	Türlochschiene für AT	Schrankhöhe 1200 mm	10 Stück
LS-222	Profilverbinder	Profilschienen verbinden	20 Stück
LS-111	Profilbock	Montage-Ebenen aufbauen	10 Stück

BEDIENGEHÄUSE BAE / BAV

Lieferumfang

- Gehäuse in RAL 7035
- Design-Griffleisten in RAL 9011
- Schutzart IP 55 nach EN 60529
- Gehäuse mit Tragsystembearbeitung
- Drehriegelverschluss mit 3 mm Doppelbart
- Natur eloxierte Aluminium-Frontplatte mit Befestigungsstehbolzen
- Verzinkte Montageplatte aus 2,5 mm Stahlblech bei BAV (optional erhältlich bei BAE)
- Tragsystemverstärkung für schwere Einbauten

Typ	Tür	B x H x T in mm	Max. Einbautiefe in mm	FP Abmessung B x H in mm	Belegungsfläche
BAE-1523	Hinten	200 x 300 x 155	125	200 x 300	110 x 220
BAE-2143	Hinten	400 x 300 x 210	180	400 x 300	310 x 220
BAE-2144	Hinten	400 x 400 x 210	180	400 x 400	310 x 320
BAE-2155	Hinten	500 x 500 x 210	180	500 x 500	410 x 420
BAE-2164	Hinten	600 x 400 x 210	180	600 x 400	510 x 320
BAE-3064	Hinten	600 x 400 x 300	270	600 x 400	510 x 420
BAE-3066	Hinten	600 x 600 x 300	270	600 x 600	510 x 520
BAV-2143	Vorne	400 x 300 x 210	180	400 x 300	310 x 220
BAV-2144	Vorne	400 x 400 x 210	180	400 x 400	310 x 220
BAV-3064	Vorne	600 x 400 x 300	270	600 x 400	510 x 320
BAV-3066	Vorne	600 x 600 x 300	270	600 x 600	510 x 520

BUS-SYSTEM-GEHÄUSE „BG“

Lieferumfang

- Gehäuse mit unten angeschlagenen Deckel und Sichtscheibe
- Vierteldreh-Schnellverschluss (Kunststoff)
- Innenprofile
- Tragschiene TS 35 x 7,5 mm mit Schnellmontage-Klemmstück
- Verschluss-Stopfen für Wandbefestigungsbohrungen
- RAL 7035
- Schutzart IP 54 nach EN 60529
- Erdungsband montiert
- Vollsichtfenster Ausführung XL
- Teilsichtfenster Ausführung ST

Typ-ST	Typ-XL	B x H x T in mm	Anzahl Flansch-Öffn.	Nutzb. Trag-schienen-L.	Zusätzl. Trag-schiene	Gewicht in kg	VE
BG-122020-ST	BG-122020-XL	200 x 200 x 120	1 x F-200	145	TS-7222	2,35	1
BG-123020-ST	BG-123020-XL	300 x 200 x 120	1 x F-300	245	TS-7223	3,1	1
BG-124020-ST	BG-124020-XL	400 x 200 x 120	2 x F-200	345	TS-7224	3,9	1
BG-126020-ST	BG-126020-XL	600 x 200 x 120	2 x F-300	545	TS-7226	5,8	1
BG-123030-ST	BG-123030-XL	300 x 300 x 120	1 x F-300	245	TS-7223	3,95	1
BG-124030-ST	BG-124030-XL	400 x 300 x 120	2 x F-200	345	TS-7224	5,0	1
BG-125030-ST	BG-125030-XL	500 x 300 x 120	je 1 x F-200/F-300	445	TS-7225	6,0	1
BG-126030-ST	BG-126030-XL	600 x 300 x 120	2 x F-300	545	TS-7226	7,0	1

FLANSCH-AUSFÜHRUNGEN

F-200 (blind)

F-202 (10xM20)

F-204 (24-pol.)

F-300 (blind)

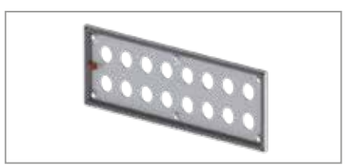

F-302 (16xM20)

F-304 (2x24-pol.)

KLEMMENKÄSTEN KL

Lieferumfang

- RAL 7035
- Schutzart IP 65 nach EN 60529
- Deckel mit unverlierbare Deckelschrauben
- Innenprofile zum Befestigen der Tragschienen und anderer Einbauten
- Rückwandlöcher mit Verschlussstopfen

KLEMMENKÄSTEN KL

Standard mit Deckelschrauben	Nachrüstset*, Deckel mit Scharnier und Vorreiber	B x H x T in mm
KL-081515	KLD-1515	150 x 150 x 80
KL-082015	KLD-2015	200 x 150 x 80
KL-082515	KLD-2515	250 x 150 x 80
KL-083015	KLD-3015	300 x 150 x 80
KL-083515	KLD-3515	350 x 150 x 80
KL-084015	KLD-4015	400 x 150 x 80
KL-083020	KLD-3020	300 x 200 x 80
KL-084020	KLD-4020	400 x 200 x 80
KL-121515	KLD-1515	150 x 150 x 120
KL-122015	KLD-2015	200 x 150 x 120
KL-123015	KLD-3015	300 x 150 x 120
KL-122020	KLD-2020	200 x 200 x 120
KL-123020	KLD-3020	300 x 200 x 120
KL-124020	KLD-4020	400 x 200 x 120
KL-125020	KLD-5020	500 x 200 x 120
KL-126020	KLD-6020	600 x 200 x 120
KL-123030	KLD-3030	300 x 300 x 120
KL-124030	KLD-4030	400 x 300 x 120
KL-125030	KLD-5030	500 x 300 x 120
KL-126030	KLD-6030	600 x 300 x 120
KL-124040	KLD-4040	400 x 400 x 120
KL-126040	KLD-6040	600 x 400 x 120
KL-128040	KLD-8040	800 x 400 x 120

* zur Selbstmontage

MONTAGEPLATTEN MP

Typ	B x H x T in mm
MP-7001	130 x 123 x 2
MP-7002	180 x 123 x 2
MP-7003	230 x 123 x 2
MP-7004	280 x 123 x 2
MP-7005	330 x 123 x 2
MP-7006	380 x 123 x 2,5
MP-7012	280 x 173 x 2
MP-7013	380 x 173 x 2,5
MP-7001	130 x 123 x 2
MP-7002	180 x 123 x 2
MP-7004	280 x 123 x 2
MP-7010	180 x 173 x 2
MP-7012	280 x 173 x 2
MP-7013	380 x 173 x 2,5
MP-7014	480 x 173 x 2,5
MP-7015	580 x 155 x 2,5
MP-7020	280 x 273 x 2
MP-7021	380 x 273 x 2,5
MP-7022	480 x 273 x 2,5
MP-7023	580 x 255 x 2,5
MP-7030	380 x 373 x 2,5
MP-7031	580 x 355 x 2,5
MP-7032	780 x 355 x 2,5

TRAGSCHIENEN TS 35

Typ	L in mm
TS-7201	135
TS-7202	185
TS-7203	235
TS-7204	285
TS-7205	335
TS-7206	385
TS-7204	285
TS-7206	385
TS-7201	135
TS-7202	185
TS-7204	285
TS-7202	185
TS-7204	285
TS-7206	385
TS-7207	485
TS-7208	585
TS-7204	285
TS-7206	385
TS-7207	485
TS-7208	585
TS-7206	385
TS-7208	585
TS-7210	785

SERIEN-AUSFÜHRUNG KL - 08.../ KL - 12...

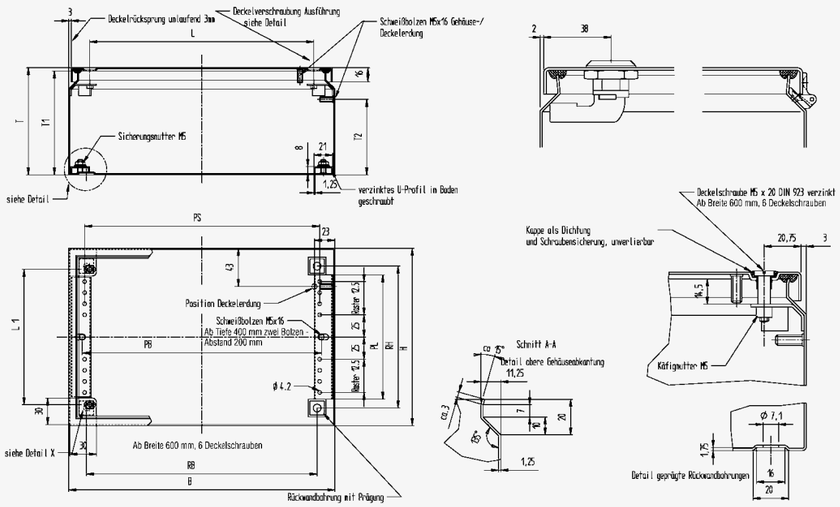

ABMESSUNGEN

Typ	B	H	T	T1	T2	RB	RH	L	PS	PL	PB
KL-081515	150	150	80	77	45	110	110	102,5	115	85	120
KL-082015	200	150	80	77	45	160	110	152,5	165	85	170
KL-082515	250	150	80	77	45	210	110	202,5	215	85	220
KL-083015	300	150	80	77	45	260	110	252,5	265	85	270
KL-083515	350	150	80	77	45	310	110	302,5	315	85	320
KL-084015	400	150	80	77	45	360	110	352,5	365	85	370
KL-083020	300	200	80	77	45	260	160	252,5	265	135	270
KL-084020	400	200	80	77	45	260	160	252,5	365	135	370
KL-121515	150	150	120	117	85	110	110	102,5	115	85	120
KL-122015	200	150	120	117	85	160	110	152,5	165	85	170
KL-123015	300	150	120	117	85	260	110	252,5	265	85	270
KL-122020	200	200	120	117	85	160	160	152,5	165	135	170
KL-123020	300	200	120	117	85	260	160	252,5	265	135	270
KL-124020	400	200	120	117	85	360	160	352,5	365	135	370
KL-125020	500	200	120	117	85	460	160	452,5	465	135	470
KL-126020	600	200	120	117	85	560	160	552,5	565	135	570
KL-123030	300	300	120	117	85	260	260	252,5	265	235	270
KL-124030	400	300	120	117	85	360	260	352,5	365	235	370
KL-125030	500	300	120	117	85	360	260	452,5	465	235	470
KL-126030	600	300	120	117	85	560	260	552,5	565	235	570
KL-124040	400	400	120	117	85	360	360	352,5	365	335	370
KL-126040	600	400	120	117	85	560	360	552,5	565	335	570
KL-128040	800	400	120	117	85	760	360	752,5	765	335	770

ANREIHSYSTEME AUS EDELSTAHL

Lieferumfang

- Korpus und Tür aus 2 mm Edelstahl-Blech 1.4301
- Montageplatte aus 2,5 u. 3 mm Stahlblech verzinkt
- Tür innen mit umlaufendem Verstärkungsrohrrahmen
- Schutzart IP 55 nach EN 60529
- Scharniere 120° öffnend, leicht aushängbar
- Stangenverschluss mit Einsatz 3 mm Doppelbart
- Rückwand abgedichtet; verschraubt
- Bodenbleche 3-teilig; herausnehmbar
- Dachblech geschlossen
- 4 Kranösen M16 (verzinkt)
- Erdungsanschlüsse für Tür, Korpus und Montageplatte
- Oberfläche außen geschliffen (K 240) – Schweißnähte innen glasperlengestrahlt

Typ	Bezeichnung	B x H x T in mm	Seitenwände	Sockel 100 mm	Sockel 200 mm
VRS-684	Edelstahl-Anreihschaltschrank	600 x 1800 x 400	VS-418	VSO-1140	VSO-2260
VRS-884	Edelstahl-Anreihschaltschrank	800 x 1800 x 400	VS-418	VSO-1141	VSO-2261
VRS-1284	Edelstahl-Anreihschaltschrank	1200 x 1800 x 400	VS-418	VSO-1143	VSO-2263
VRS-685	Edelstahl-Anreihschaltschrank	600 x 1800 x 500	VS-518	VSO-1188	VSO-2280
VRS-885	Edelstahl-Anreihschaltschrank	800 x 1800 x 500	VS-518	VSO-1181	VSO-2281
VRS-1285	Edelstahl-Anreihschaltschrank	1200 x 1800 x 500	VS-518	VSO-1183	VSO-2283
VRS-626	Edelstahl-Anreihschaltschrank	600 x 2000 x 600	VS-620	VSO-1150	VSO-2270
VRS-826	Edelstahl-Anreihschaltschrank	800 x 2000 x 600	VS-620	VSO-1151	VSO-2271
VRS-1226	Edelstahl-Anreihschaltschrank	1200 x 2000 x 600	VS-620	VSO-1153	VSO-2273

EINZELSCHALTSCHRÄNKE AUS EDELSTAHL

Lieferumfang

- Korpus und Tür aus 2 mm Edelstahl-Blech 1.4301
- Montageplatte aus 2,5 u. 3 mm Stahlblech verzinkt
- Tür innen mit umlaufendem Verstärkungsrohrrahmen
- Schutzart IP 55 nach EN 60529
- Scharniere 120° öffnend, leicht aushängbar
- Stangenverschluss mit Einsatz 3 mm Doppelbart
- Rückwand abgedichtet; verschraubt
- Bodenbleche 3-teilig; herausnehmbar
- Dachblech geschlossen
- 4 Kranösen M16 (verzinkt)
- Erdungsanschlüsse für Tür, Korpus und Montageplatte
- Oberfläche außen geschliffen (K 240) –
- Schweißnähte innen glasperlengestrahlt

Typ	Bezeichnung	B x H x T in mm	VE	Sockel 100 mm	Sockel 200 mm
VB-814	Edelstahl-Standschaltschrank	800 x 1200 x 400	1 STÜCK	VSO-1141	VSO-2261
VB-1214	Edelstahl-Standschaltschrank	1200 x 1200 x 400	1 STÜCK	VSO-1143	VSO-2263
VG-664	Edelstahl-Standschaltschrank	600 x 1600 x 400	1 STÜCK	VSO-1140	VSO-2260
VG-864	Edelstahl-Großschaltschrank	800 x 1600 x 400	1 STÜCK	VSO-1141	VSO-2261
VG-1064	Edelstahl-Großschaltschrank	1000 x 1600 x 400	1 STÜCK	VSO-1142	VSO-2262
VG-1064-2T	Edelstahl-Großschaltschrank, 2-türig	1000 x 1600 x 400	1 STÜCK	VSO-1142	VSO-2262
VGA-684	Edelstahl-Großschaltschrank	600 x 1800 x 400	1 STÜCK	VSO-1140	VSO-2260
VGA-884	Edelstahl-Großschaltschrank	800 x 1800 x 400	1 STÜCK	VSO-1141	VSO-2261
VGA-1084	Edelstahl-Großschaltschrank	1000 x 1800 x 400	1 STÜCK	VSO-1142	VSO-2262
VGA-1284	Edelstahl-Großschaltschrank	1200 x 1800 x 400	1 STÜCK	VSO-1143	VSO-2263
VGL-824	Edelstahl-Großschaltschrank	800 x 2000 x 400	1 STÜCK	VSO-1141	VSO-2261
VGL-1024	Edelstahl-Großschaltschrank	1000 x 2000 x 400	1 STÜCK	VSO-1142	VSO-2262
VGL-1224	Edelstahl-Großschaltschrank	1200 x 2000 x 400	1 STÜCK	VSO-1143	VSO-2263

3.0 EDELSTAHL & POLYESTER _ 3.1 EDELSTAHL

EDELSTAHL-WANDSCHALTSCHRÄNKE

Lieferumfang

- Korpus und Tür aus 1,5 mm Edelstahl-Blech 1.4301
- Montageplatte aus 2,5 mm Stahlblech verzinkt
- Tür innen mit umlaufendem Verstärkungsrohrrahmen und verdeckt liegenden Scharnieren
- Schutzart IP 65 nach EN 60529
- Scharniere 130° öffnend, leicht aushängbar
- Drehriegelverschluss mit 3 mm Doppelbart
- Wandbefestigungsbohrungen mit Kunststoffstopfen verschlossen
- Erdungsanschlüsse für Tür, Korpus und Montageplatte
- Oberfläche außen geschliffen (K 240) – Schweißnähte innen glasperlengestrahlt

Sie haben Fragen?
Rufen Sie uns an!

05733 7908-0

Typ	Bezeichnung	B x H x T in mm	VE	Wandbefestigungslaschen
VAF-1005	Edelstahl-Wandschaltschränke	200 x 300 x 155	1 STÜCK	VZB-5044
VA-2134	Edelstahl-Wandschaltschränke	300 x 400 x 210	1 STÜCK	VZB-5044
VA-1000	Edelstahl-Wandschaltschränke	400 x 400 x 210	1 STÜCK	VZB-5044
VA-1020	Edelstahl-Wandschaltschränke	400 x 600 x 210	1 STÜCK	VZB-5044
VA-1030	Edelstahl-Wandschaltschränke	600 x 600 x 210	1 STÜCK	VZB-5044
VA-1040	Edelstahl-Wandschaltschränke	600 x 800 x 210	1 STÜCK	VZB-5044
VAT-1020	Edelstahl-Wandschaltschränke	400 x 600 x 300	1 STÜCK	VZB-5044
VAT-1030	Edelstahl-Wandschaltschränke	600 x 600 x 300	1 STÜCK	VZB-5044
VAT-1040	Edelstahl-Wandschaltschränke	600 x 800 x 300	1 STÜCK	VZB-5044
VAT-1060	Edelstahl-Wandschaltschränke	800 x 800 x 300	1 STÜCK	VZB-5044
VAT-1070	Edelstahl-Wandschaltschränke	800 x 1000 x 300	1 STÜCK	VZB-5044
VAT-1090	Edelstahl-Wandschaltschränke	1000 x 1000 x 300	1 STÜCK	VZB-5044
VAT-1260	Edelstahl-Wandschaltschränke	800 x 1200 x 300	1 STÜCK	VZB-5044
VAT-1280	Edelstahl-Wandschaltschränke 2-türig, IP 55	1000 x 1200 x 300	1 STÜCK	VZB-5044

EDELSTAHL-KLEMMENKÄSTEN

Lieferumfang

- Edelstahl 1.4301
- Materialstärke 1mm
- Oberfläche außen geschliffen (K 240)
- Schutzart IP 66 nach EN 60529
- Deckel mit unverlierbaren Deckelschrauben verschraubt
- Befestigungsprofile am Gehäuseboden
- Rückwandbohrungen mit Prägung eingezogenen zur Montage der Wandbefestigungslaschen

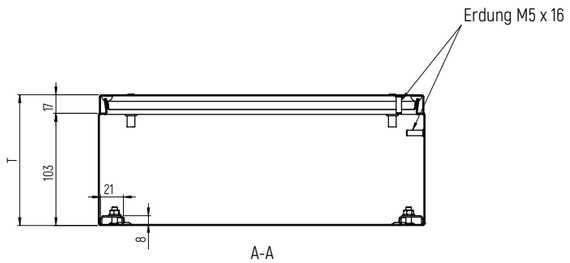

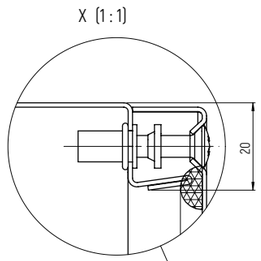

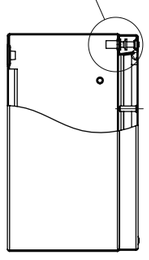

Ansicht ohne Deckel

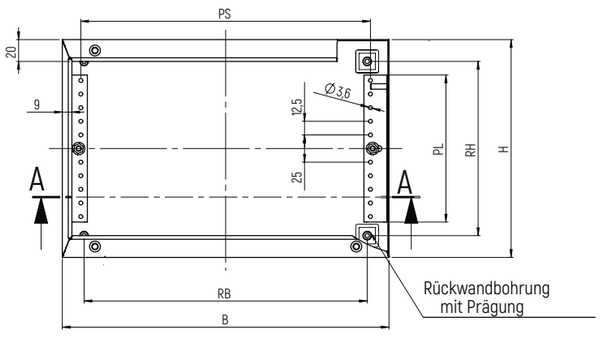

Typ	B x H x T in mm	RB	RH	PL	PS	Montageplatte verzinkt / t=2,0	L x B	Tragschiene TS-35	Wandbefesti-gungslaschen
VKL-121515	150 x 150 x 120	110	110	85	115	MP-7001	130 x 123	TS-7201	VZB-5043
VKL-122515	250 x 150 x120	210	110	85	215	MP-7003	230 x 123	TS-7203	VZB-5043
VKL-123515	350 x 150 x 120	310	110	85	315	MP-7005	330 x 123	TS-7205	VZB-5043
VKL-122020	200 x 200 x 120	160	160	135	165	MP-7010	180 x 173	TS-7202	VZB-5043
VKL-123020	300 x 200 x 120	260	160	135	265	MP-7012	280 x 173	TS-7204	VZB-5043
VKL-124020	400 x 200 x 120	360	160	135	365	MP-7013	380 x 173	TS-7206	VZB-5043
VKL-123030	300 x 300 x 120	260	260	235	265	MP-7020	280 x 273	TS-7204	VZB-5043
VKL-124030	400 x 300 x 120	360	260	235	365	MP-7021	380 x 273	TS-7206	VZB-5043

POLYESTERGEHÄUSE

Lieferumfang

- RAL 7035
- Schutzart IP 66 nach EN 60529
- Wahlweise Voll- oder Sichttür
- Drehriegelverschluss mit 3 mm Doppelbart
- Verdeckt liegende Kunststoffscharniere
- Öffnungswinkel 180°
- Montageplatte optional

Typ geschlossen	Typ mit Sichttür	B x H x T in mm	Brutto-gewicht in kg	Belegungsfl. Tür x	y	Montageplatte Stahl		Montageplatte B	H	Tiefenverstellung Montageplatte
PS-2530	PS-2531	250 x 300 x 140	2,5	95	200	MP-2530	MPS-2530	212	257	-
PS-3040	PS-3041	300 x 400 x 200	3,5	140	280	MP-3040	MPS-3040	262	357	ZB-2000
PS-4040	PS-4041	400 x 400 x 200	4,0	220	280	MP-4040	MPS-4040	362	357	ZB-2000
PS-4050	PS-4051	400 x 500 x 200	5,0	220	380	MP-4050	MPS-4050	362	457	ZB-2000
PS-4060	PS-4061	400 x 600 x 230	6,5	220	480	MP-4060	MPS-4060	362	557	ZB-2300
PS-5060	PS-5061	500 x 600 x 230	7,5	320	480	MP-5060	MPS-5060	462	557	ZB-2300
PS-6080	PS-6081	600 x 800 x 300	11,5	400	600	MP-6080	MPS-6080	562	757	ZB-3000

ZUBEHÖR

Wandbefestigungslaschen
Zinkdruckguss pulverbeschichtet
PS-6644 (VE 2 St.)

Montageplatten
Stahlblech oder Polyester
MP oder MPS

Montageplatten
Tiefenverstellung
Gewindestangen, verzinkt
ZB-2000 / 2300 / 3000 (VE 4 St.)

Alternative Verschluss-Systeme
Seitenlochschienen
PS-6626 (Doppelbart 3 mm)
PS-6683 (Vierkant 8 mm)
PS-6614 (Dreikant 3 mm)
PS-6655 (Knebel-Zylinder)
PS-6669 (Staubkappe)

INDIVIDUALPRODUKTE

Bestimmte Produkte ermöglichen erfahrungsgemäß ein besonders hohes Maß an Individualisierungs-Möglichkeiten. Umfangreiche Bearbeitungen, Farben passend zum Maschinen-Design, bis hin zu wechselnden Abmessungen oder gar unterschiedlichen Gehäuse-Geometrien. Aus diesem Grund wurden bei LFS Technology die sogenannten „Individualprodukte" ins Leben gerufen. Hierbei existiert kein Katalogstandard, sondern Sie haben die Möglichkeit Ihr Produkt in vielen Punkten selber zu definieren.
Nach unserer Prüfung bezüglich der technischen Machbarkeit besprechen wir gemeinsam mit Ihnen die bestmögliche wirtschaftliche Umsetzung. Im Anschluss erhalten Sie ein Projekt-Angebot – individuell auf Sie und Ihr Wunsch-Produkt zugeschnitten. Haben Sie bereits eine Anwendung im Sinn? Dann kontaktieren Sie uns.

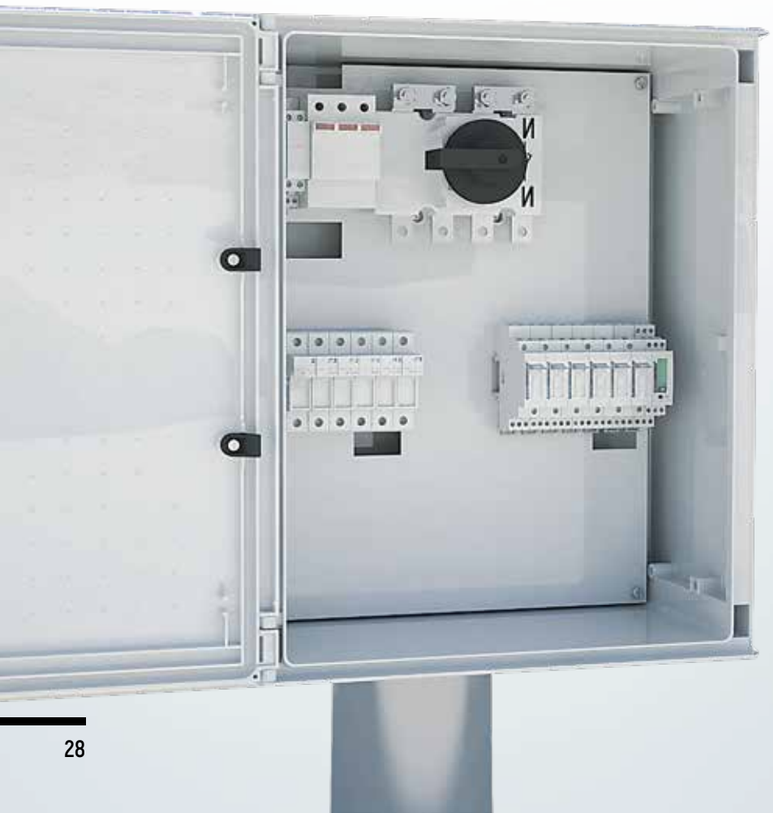

PULTE

Bei unseren Pult-Systemen können Sie – im Rahmen der technischen Machbarkeit – folgende Parameter selbst bestimmen:

- Aufbau in unterschiedlichen Gehäuse-Abmessungen
- Bearbeitung in der Pultplatte
- Bearbeitung der Montageplatte und Vorbestückung mit Tragschienen oder Kabelkanäle
- Bearbeitung des Gehäuses und elektro-mechanische Vorbestückung, z.B. mit Klimatisierungs-Komponenten oder Filterlüftern
- Konstruktion und Aufbau von Sondertypen oder Gehäuse-Kombinationen

INDIVIDUELLE SCHALTSCHRÄNKE

Bilder sprechen mehr als 1000 Worte. Die folgenden Abbildungen zeigen einige Beispiele, was wir von LFS Technology unter Individuelle Schaltschranklösungen verstehen.

Auf Wunsch nehmen wir Ihnen folgende Arbeiten gerne ab:

- Bearbeitungen in Gehäuse oder Montageplatten einbringen
- Schnittkanten der Bearbeitungen vollständig mit Pulverlack versiegeln
- Mechanische- und / oder elektromechanische Komponenten montieren
- Gehäuse-Zubehör montieren
- Klimatisierungskomponenten mitliefern oder bereits vormontieren

Sprechen Sie uns bei der Projektierung oder Auftragsvergabe an.

5.0 KÜHLGERÄTE

KÜHLGERÄTE

KOMPAKT-KÜHLGERÄTE 285 – 870W Kühlleistung

- Einfache und schnelle Montage ohne Bohrungen (DTFI 9021)
- Starke Leistung - kompakte Bauform
- Diagnosemeldung über Betriebsanzeige
- Geringe Aufbauhöhe für die Integration in Maschinenschaltschränke
- Einbau kompatibel (DTFI) zu Filterlüfter FL-65000
- Geringe Einbautiefe bei teilversenktem Einbau (DTI 9021)
- Optimierte Sicherheit mit der serienmäßigen Standardelektronik wie z.B. Störmelde- und Türkontakt

DTI: für den teilversenkten Tür- oder Seiteneinbau
DTS: für Tür- oder Seitenanbau

TÜRANBAU KÜHLGERÄTE ECOOL 1000 – 4000W Kühlleistung

- einzigartig hohe Kälteleistungszahlen (EER)
- deutliche Energieeinsparung / Betriebskostensenkung
- Verflüssiger mit großem Lamellenabstand, hocheffektiver Schutz gegen stark belastete und aggressive Umgebungsluft
- große Abstände zwischen Ansaug- und Austrittsöffnungen, sichere Durchströmung des Schaltschranks durch lange Luftführung, Vermeidung von Hotspots
- perfekte Servicefreundlichkeit
- in Verbindung mit Multikontroller neue USB Schnittstelle für leichten Abruf der Parametereinstellungen/Historie (**ECOOL**-PLANT Software notwendig)
- Filter bei Bedarf problemlos nachrüstbar

DTI: für den teilversenkten Tür- oder Seiteneinbau
DTS: für Tür- oder Seitenanbau

DACHAUFBAU KÜHLGERÄTE 500 – 4000W Kühlleistung

- Produktvielfalt: 3 Baugrößen und 6 Kälteleistungen
- Sicherheit: 4facher Schutz vor Kondensat durch optimales, patentiertes Kondensat-Management
- Servicefreundlichkeit: Werkzeuglose Montage und Wartung durch Schnellmontagerahmen.
- Servicefreundlichkeit: Komplette Haube nach vorn abziehbar. Leicht zugängliche Filtermatte (optional) und Steuerungselemente im Frontbereich.
- Energieeffizienz: Rund 20% Energieersparnis durch den Einsatz leistungsfähigerer, leichterer Bauteile
- Energieeffizienz: Optionaler Multi-Controller mit Energiespar-Schaltmodus
- Design und Farbanpassung: Perfekte Mischung aus Funktionalität und Design
- NEU: Jetzt auch in Edelstahl

	Kälteleistung (W) nach EN 14511 (L35/35)	Nennspannung		Controller	Abmessungen in mm			
		(HZ)	(V)		B	H	T (außen)	T (innen)
DTFI 9021	320	50	230	Standard Controller	385	326	75	170
DTFI 9021-V400	230	50	400	Standard Controller	385	464	75	170
DTFI 9021-V115	320	50	115	Standard Controller	385	326	75	170
DTI 9021	320	50	230	Standard Controller	385	329	178	67
DTI 9021-V115	320	50	115	Standard Controller	385	329	178	67
DTI 9031-V400	410	50	400	Standard Controller	310	562	145	208
DTS 9031-V400	410	50	400	Standard Controller	310	565	353	-
DTI 9031	510	50	230	Standard Controller	310	562	145	67
DTS 9031	510	50	230	Standard Controller	310	565	212	-
DTI 9031-V115	585	50	115	Standard Controller	310	562	145	67
DTS 9031-V115	585	50	115	Standard Controller	310	565	212	-

Kühlgeräte mit Multicontroller auf Anfrage

	Kälteleistung (W) nach EN 14511 (L35/35)	Nennspannung		Controller	Abmessungen in mm			
		(HZ)	(V)		B	H	T (außen)	T (innen)
DTI 6201-V400	1000	50 / 60	400	Standard Controller	485	1536	158	60
DTI 6201	1000	50 / 60	230	Standard Controller	485	1536	158	60
DTS 6201-V400	1000	50 / 60	400	Standard Controller	485	1539	218	-
DTS 6201	1000	50 / 60	230	Standard Controller	485	1539	218	-
DTI 6301-V400	1500	50 / 60	400	Standard Controller	485	1536	158	60
DTI 6301	1500	50 / 60	230	Standard Controller	485	1536	158	60
DTS 6301-V400	1500	50 / 60	400	Standard Controller	485	1539	218	-
DTS 6301	1500	50 / 60	230	Standard Controller	485	1539	218	-
DTI 6401-V400	2000	50 / 60	400	Standard Controller	485	1536	158	120
DTI 6401	2000	50 / 60	230	Standard Controller	485	1536	158	120
DTS 6401-V400	2000	50 / 60	400	Standard Controller	485	1543	278	-
DTS 6401	2000	50 / 60	400	Standard Controller	485	1543	278	-
DTI 6501	2500	50 / 60	400	Standard Controller	485	1536	158	120
DTS 6501	2500	50 / 60	230	Standard Controller	485	1543	278	-
DTI 6801	4000	50 / 60	400	Standard Controller	485	1539	252	120
DTS 6801	4000	50 / 60	400	Standard Controller	485	1549	372	-

Kühlgeräte mit Multicontroller auf Anfrage

	Kälteleistung (W) nach EN 14511 (L35/35)	Nennspannung		Controller	Abmessungen in mm		
		(HZ)	(V)		B	H	T
DTT 6101	500	50	230	Standard Controller	588	451	393
DTT 6101-V115	500	50	115	Standard Controller	588	451	393
DTT 6201-V400	1000	50	400	Standard Controller	595	435	395
DTT 6201	1000	50	230	Standard Controller	595	435	395
DTT 6201-V115	1000	50	115	Standard Controller	595	435	v
DTT 6301-V400	1500	50	400	Standard Controller	595	435	495
DTT 6301	1500	50	230	Standard Controller	595	435	495
DTT 6301-V115	1500	50	115	Standard Controller	595	435	495
DTT 6401-V400	2000	50	400	Standard Controller	595	435	495
DTT 6401	2000	50	230	Standard Controller	595	435	495
DTT 6401-V115	2000	50	115	Standard Controller	595	435	495
DTT 6601	3000	50	400	Standard Controller	795	485	575
DTT 6801	4000	50	400	Standard Controller	795	485	575

Kühlgeräte in Edelstahl V2A oder mit Multicontroller auf Anfrage

FILTERLÜFTER

Konturflache Filterlüfter und Austrittsfilter

- Breite Spannungs-Palette
- Große Auswahl an unterschiedlichen Luftleistungen
- Schneller und sicherer Einbau durch patentiertes, werkzeugloses Schnellbefestigungssystem
- Einfacher quadratischer Montageausschnitt
- EMV-Ausführungen auf Anfrage

Typ	Nennspannung	Leistung (50 Hz)	Luftfördermenge / Nutzkälteleistung freiblasend	Luftfördermenge / Nutzkälteleistung in Kombination FL- + F-	Austritts-filter	Montageausschnitt bei Wandstärke 2 mm	Montageausschnitt bei Wandstärke > 2 mm ≤ 3 mm
FL- 11000	230 V / 115 V AC 12 V / 24 V / 48 V DC	12 W / 12 W 2 ,4 W / 2,4 W / 2,6 W	25 m³/h / 8 W/K	16 m³/h / 5 W/K (FL-11000 + F-10000)	F-10000	92 x 92 mm	93 x 93 mm
FL- 22000	230 V / 115 V AC 12 V / 24 V / 48 V DC	19 W / 20 W 5 W / 5 W / 5W	P 54: 61 m³/h / 20 W/K IP 55: 56 m³/h / 19 W/K	P 54: 44 m³/h / 13 W/K IP 55: 40 m³/h / 15 W/K (FL- 22.000 + F-20000)	F-20000	125 x 125 mm	126 x 126 mm
FL- 32000	230 V / 115 V AC 12 V / 24 V / 48 V DC	19 W / 20 W 5 W / 5 W / 5W	IP 54: 110 m³/h / 37 W/K IP 55: 100 m3/h / 33 W/K	IP 54: 82 m³/h / 27 W/K IP 55: 55 m³/h / 18 W/K (FL-32000 + F-30000)	F-30000	177 x 177 mm	178 x 178 mm
FL- 42500	230 V / 115 V AC 12 V / 24 V / 48 V DC	18 W / 18 W 5 W / 4,7 W / 4,6 W	IP 54: 156 m³/h / 52 W/K IP 55: 145 m³/h / 48 W/K	IP 54: 116 m³/h / 39 W/K IP 55: 109 m³/h / 37 W/K (FL-42500 + F-40000)	F-40000	223 x 223 mm	224 x 224 mm
FL- 43000	230 V / 115 V AC 400 V 2 ~	45 W / 40 W 41 W	IP 54: 256 m³/h / 85 W/K IP 55: 233 m³/h / 78 W/K	IP 54: 231 m³/h / 77 W/K IP 55: 180 m³/h / 60 W/K (FL-43000 + F-40000)	F-40000	223 x 223 mm	224 x 224 mm
FL- 65000	12 V / 24 V / 48 V DC 230 V / 115 V AC	12 W / 12 W / 12 W 65 W / 75 W	IP 54: 480 m³/h / 160 W/K IP 55: 505 m³/h / 168 W/K	IP 54: 370 m³/h / 123 W/K IP 55: 380 m³/h / 127 W/K (FL-65000 + F-60000)	F-60000	291 x 291 mm	292 x 292 mm
FL- 66000	400 V / 460 V 3 ~ 230 V / 115 V AC	120 W 115 W / 110 W	IP 54: 640 m³/h / 213 W/K IP 55: 770 m³/h / 257 W/K	IP 54: 445 m³/h / 148 W/K IP 55: 490 m³/h / 163 W/K (FL-66000 + F-60000)	F-60000	291 x 291 mm	292 x 292 mm
FL- 67000	400 V / 460 V 3 ~ 230 V / 115 V AC	auf Anfrage 135 W / 140 W	IP 54: 845 m³/h / 282 W/K IP 55: 925 m³/h / 308 W/K	IP 54: 560 m³/h / 187 W/K IP 55: 570 m³/h / 190 W/K (FL-67000 + F-60000)	F-60000	291 x 291 mm	292 x 292 mm

HEIZGERÄTE

Typ	Heizleistung (W) n (Tu = +20°C)	Oberflächentemperatur (°C)	Leistungsaufnahme (W)	B x H x T in mm
FLH 010-M	10	95	10	30 x 45 x 50
FLH 020-M	20	115	20	30 x 45 x 75
FLH 030-M	30	140	30	30 x 45 x 75
HGK-20	20	55	20	70 x 132 x 50
HGK-30	30	55	30	70 x 177 x 50
HGK-50	50	55	50	70 x 242 x 50
HGN-10	10	55	10	70 x 100 x 50
HGN-15	15	65	15	70 x 100 x 50
HGN-30	30	90	30	70 x 100 x 50
HGN-45	45	105	45	70 x 100 x 50
HGN-60	60	105	60	70 x 175 x 50
HGN-75	75	120	75	70 x 175 x 50
HGN-100	100	130	100	70 x 175 x 50
HGN-150	150	150	150	70 x 250 x 50

Typ	Heizleistung (W) n (Tu = +20°C)	Oberflächentemperatur (°C)	Leistungsaufnahme (W)	B x H x T in mm	Einschalt-/Abschalt-temperatur (°C)
HCS-060	50	< 80	86	110 x 60 x 90	-
HCS-061	100	< 80	120	110 x 60 x 90	-
HCS-062	150	< 80	145	150 x 60 x 90	-
HCSF-060	50	< 80	86	110 x 60 x 90	5 / 15
HCSF-061	50	< 80	86	110 x 60 x 90	15 / 25
HCSF-062	100	< 80	120	110 x 60 x 90	5 / 15
HCSF-063	100	< 80	120	110 x 60 x 90	15 / 25
HCSF-064	150	< 80	145	150 x 60 x 90	5 / 15
HCSF-065	150	< 80	145	150 x 60 x 90	15 / 25

Typ	Heizleistung (W) n (Tu = +20°C)	Oberflächentemperatur (°C)	Leistungsaufnahme (W)	B x H x T in mm
HGT-250	250	-	300	150 x 100 x 164
HGT-400	400	-	450	150 x 100 x 164
HGT-600	600	-	650	150 x 100 x 164
HGT-800	800	-	850	150 x 100 x 164
HGT-1000	1000	-	1050	150 x 100 x 164

Typ	Heizleistung (W) n (Tu = +20°C)	Oberflächentemperatur (°C)	Leistungsaufnahme (W)	B x H x T in mm
HGL-250	250	70	260	85 x 187 x 104
HGL-400	400	85	410	85 x 227 x 104

8.0 KONTAKT

ANSPRECHPARTNER

Wir beraten Sie mit der passenden Gebietsvertretung:

- Ansprechpartner im Hauptsitz Vlotho
- Vertriebs- und Handels-Vertretungen in Deutschland
- Ansprechpartner weltweit

Mehr Details? Besuchen Sie uns gerne!

www.lfs-technology.de

HAUPTSITZ VLOTHO

LFS Technology GmbH

Herforder Straße 99 _ D-32602 Vlotho

Tel +49 5733 7908-0 _ Fax +49 5733 7908-83
info@lfs-technology.de www.lfs-technology.de

Sie haben Fragen? Wir helfen gerne!

+49(0) 5733-7908-0

AGB

1. **Allgemeines**
Nachstehende Lieferbedingungen gelten ausschließlich, auch wenn im Einzelfalle nicht darauf Bezug genommen wird, für alle, auch zukünftige Lieferungen. Entgegenstehende Einkaufsbedingungen des Bestellers sind für uns unverbindlich, auch wenn sie der Bestellung zugrunde gelegt werden und wir ihrem Inhalt nicht ausdrücklich widersprochen haben.
Spätestens mit der Entgegennahme der gelieferten Ware erklärt sich der Besteller mit diesen Lieferbedingungen einverstanden. Die Unwirksamkeit einzelner Bedingungen berührt nicht die Gültigkeit der übrigen Bedingungen. Für die Ausführung aller LFS Technology - Produkte gelten unsere „allgemeinen technischen Hinweise". Mündliche Nebenabreden, Zusicherungen, Änderungen des Vertrages und dieser Bedingungen bedürfen zu ihrer Gültigkeit unserer schriftlichen Bestätigung.
2. **Datenspeicherung**
Wir setzen Sie davon in Kenntnis, dass wir Ihre Daten - soweit geschäftsnotwendig und im Rahmen des Bundesdatenschutzgesetzes (§ 28 BDSG) zulässig – in unserer EDV speichern und verarbeiten.
3. **Angebote, Preise und Lieferung**
Alle Angebote sind freibleibend. Kommt es produktionsbedingt zu Mehr- oder Mindermengen, behalten wir uns vor, die vereinbarte Menge bis zu 10 % zu über- oder unterschreiten und den sich daraus ergebenden Mehr- bzw. Minderpreis in Rechnung zu stellen. Konstruktive Änderungen behalten wir uns vor. Die angegebenen Maße und Gewichte sind als unverbindliche Richtwerte zu betrachten. Konstruktionskosten werden als separate Position ausgewiesen. Fallen im Rahmen von Kundenfreigaben nachträgliche Konstruktionsaufwendungen an, sind wir berechtigt, diese nach Vorabinformation des Kunden zu erheben.
Für Erstlieferungen, Neukunden oder Sonderanfertigungen sind wir berechtigt, Vorkasse zu verlangen. In unseren Preisen sind – soweit nichts anderes vereinbart ist – die Kosten für Verpackung, Versicherung, Fracht und Umsatzsteuer nicht enthalten. Der Mindestauftragswert beträgt € 150,00 brutto. Bei Aufträgen, die diesen Wert unterschreiten, erheben wir eine Bearbeitungsgebühr von € 50,00. Für Aufträge ohne Preisvereinbarung gelten unsere zum Vertragsabschluss gültigen Listenpreise. Liegt der Liefertermin später als vier Monate nach Vertragsabschluss, ist eine Preisanpassung an veränderte Preisgrundlagen (z.B. Rohstoffe, Energie, Löhne) zulässig. Wir berechnen dann die am Liefertag gültigen Preise. Beträgt die Erhöhung mehr als 5 % des vereinbarten Preises, steht dem Besteller ein Vertragslösungsrecht zu. Lieferzeitangaben gelten nur annähernd. Ereignisse höherer Gewalt sowie Streikaussperrung, Betriebsstörungen, Verzug eines Vorlieferanten oder sonstige unvorhergesehene Umstände verlängern die Lieferzeit angemessen. Kommen wir in Lieferverzug, kann der Besteller nach Ablauf einer von ihm gesetzten und angemessenen Nachfrist von mindestens 14 Tagen vom nichterfüllten Teil des Vertrages zurücktreten. Bereits erfolgte Teillieferungen sind vom Rücktritt ausgeschlossen. Es sei denn, diese Teillieferungen bleiben für den Besteller unverwendbar.
Weitergehende Rechte, insbesondere Schadensersatzansprüche, sind - soweit gesetzlich zulässig - ausgeschlossen. Die Gefahr geht auf den Besteller über, sobald die Sendung an die den Transport ausführende Person übergeben worden ist oder zwecks Versendung das Werk verlassen hat, und zwar unabhängig davon, ob die Versendung vom Erfüllungsort aus erfolgt und wer die Transportkosten trägt. Wird der Versand ohne unser Verschulden verzögert, steht die Anzeige der Versandbereitschaft dem Versand gleich.
4. **Eigentumsvorbehalt**
Die gelieferte Ware bleibt unser Eigentum bis zur vollständigen Zahlung des Kaufpreises. Eine Be- oder Weiterverarbeitung unseres Vorbehaltseigentums erfolgt in unserem Auftrag, wir erwerben unentgeltlich Eigentum an der neuen Sache. Wird die von uns gelieferte Ware mit anderen Gegenständen vermischt, verarbeitet oder verbunden, so übereignet uns der Besteller im Verhältnis zum Fakturen-Wert unserer Rechnung schon jetzt ein Eigentums- bzw. Miteigentumsrecht an dem vermischten Bestand oder dem neuen Gegenstand, und zwar sowohl an den Zwischen- als auch an den Enderzeugnissen. Wir nehmen die Übereignung hiermit an. Der Besteller verwahrt den Gegenstand mit kaufmännischer Sorgfalt für uns.
Sicherungsübereignung und Verpfändung der Vorbehaltsware sind dem Besteller nicht gestattet. Von einer Pfändung oder einem sonstigen Zugriff Dritter auch auf abgetretene Forderungen hat uns der Besteller unverzüglich Mitteilung zu machen und unser Eigentumsrecht dem Dritten darzulegen. Die Kosten etwaiger Interventionen trägt der Besteller.
Zur Sicherung unserer sämtlichen, auch künftig entstehenden Ansprüche aus der Geschäftsverbindung, tritt der Kunde bereits jetzt alle Forderungen mit Nebenrechten an uns ab, die ihm aus der Weiterveräußerung und sonstigen Verwendung der Vorbehaltsware, aus welchem Rechtsgrund auch immer, entstehen. Steht die Vorbehaltsware bei Weiterveräußerung oder Verwendung neben anderen Rechtsinhabern in unserem Miteigentum, so beschränkt sich diese Vorausabtretung auf den Rechnungswert unserer Vorbehaltsware.
Der Besteller ist im Rahmen eines ordnungsgemäßen Geschäftsganges berechtigt, die Vorbehaltsware zu veräußern und zu verwenden und daraus entstehende Forderungen einzuziehen. Falls der Besteller in Zahlungsverzug kommt oder unser Vorbehaltseigentum oder unsere Forderung gefährdet erscheint, können wir die Herausgabe der Vorbehaltsware vom Besteller verlangen, und dieser ist zur Herausgabe verpflichtet. Wir sind befugt, die Vorbehaltsware selbst in Besitz zu nehmen. Unter den vorgenannten Voraussetzungen sind wir zum Widerruf der Einziehungsbefugnis berechtigt. Im Falle des Widerrufs hat uns der Besteller auf Verlangen unverzüglich die Schuldner der abgetretenen Forderungen mitzuteilen, die zur Einziehung erforderlichen Auskünfte zu erteilen und uns die dazu notwendigen Unterlagen zugänglich zu machen. Wir sind berechtigt, den Schuldnern des Kunden die Abtretung anzuzeigen und Zahlung an uns zu verlangen.
Übersteigt der Wert der vorstehenden Sicherungen den Fakturenwert unserer Rechnungen um mehr als 20 %, so sind wir auf Verlangen des Bestellers zur Freigabe übersteigender Sicherungen verpflichtet.
5. **Verpackungen**
Listenpreise verstehen sich zzgl. Verpackungskosten von drei Prozent.
6. **Mängelhaftung**
Der Besteller kann wegen Mängeln unserer Lieferung und Leistung keine Rechte geltend machen, soweit der Wert oder die Tauglichkeit unserer Lieferung und Leistung lediglich unerheblich gemindert ist. Soweit unsere Lieferung und Leistung mangelhaft ist und dies vom Besteller rechtzeitig schriftlich gem. § 377 HGB beanstandet wurde, werden wir nach unserer Wahl nachliefern oder nachbessern (Nacherfüllung). Hierzu ist uns Gelegenheit innerhalb angemessener Frist von mindestens acht Tagen zu gewähren.
Der Besteller kann Ersatz für die zum Zweck der Nacherfüllung erforderlichen Aufwendungen verlangen, sofern die Aufwendungen sich nicht erhöhen, weil der Gegenstand der Lieferung nachträglich an einen anderen Ort als den ursprünglichen Lieferort verbracht worden ist, es sei denn, die Verbringung entspricht seinem bestimmungsmäßigen Gebrauch. Schlägt die Nacherfüllung fehl, kann der Besteller die Vergütung mindern oder vom Vertrag zurücktreten. Der Rücktritt ist allerdings nur zulässig, wenn der Besteller uns dies zuvor ausdrücklich schriftlich mit einer angemessenen weiteren Nachfrist androht.
7. **Schadensersatz**
Auf Schadens- oder Aufwendungsersatz, gleichgültig aus welchem Rechtsgrund insbesondere wegen Verletzung von Pflichten aus dem Schuldverhältnis und aus unerlaubter Handlung, haften wir nur, soweit wir, unsere gesetzlichen Vertreter oder unsere Erfüllungsgehilfen vorsätzlich oder grob fahrlässig gehandelt haben oder wenn die verletzte Pflicht für das Erreichen des Vertragszwecks von wesentlicher Bedeutung ist (Kardinalpflichten). Bei leicht fahrlässiger Verletzung von Kardinalpflichten ist unsere Schadensersatzhaftung auf den vertragstypischen, vorhersehbaren Schaden begrenzt und beträgt höchstens den doppelten Rechnungswert der betroffenen Ware. Der Haftungsausschluss bzw. die Haftungsbeschränkung gilt nicht, soweit wir im Falle der Verletzung des Lebens, des Körpers oder der Gesundheit oder für Schäden an privat genutzten Sachen nach dem Produkthaftungsgesetz oder aus sonstigen Gründen zwingend haften.
Schäden, die durch äußeren Einfluss, unsachgemäße Aufstellung und Behandlung, mangelhafte Bedienung oder Wartung, Korrosion oder gewöhnliche Abnutzung entstehen, sind von der Gewährleistung ausgenommen.
8. **Verjährung**
Der Verjährungsfrist für Ansprüche aus Mängeln unserer Lieferungen und Leistungen sowie für Ansprüche wegen unserer Schadenersatzhaftung beträgt ein Jahr. Dies gilt nicht in Fällen der Verletzung des Lebens, des Körpers oder der Gesundheit, bei einer vorsätzlichen oder grob fahrlässigen Pflichtverletzung unsererseits und bei Schadensersatzansprüchen nach dem Produkthaftungsgesetz.
9. **Liefervorbehalt, Rücktrittsrecht und Haftungsausschluss**
Werden uns nach Vertragsabschluss Umstände bekannt, welche die Kreditwürdigkeit des Bestellers mindern, sind wir berechtigt, unsere Forderungen sofort fällig zu stellen, vor Auslieferung Vorauszahlung oder Sicherheit zu verlangen, vom Vertrag zurückzutreten oder Schadensersatz statt der Leistung geltend zu machen. Unsere Haftung richtet sich auch außerhalb der Gewährleistung ausschließlich nach den vorstehend getroffenen Vereinbarungen. Alle dort nicht zugestandenen Ansprüche aus Verschuldenshaftung, gleich aus welchem Rechtsgrund sind - soweit gesetzlich zulässig - ausgeschlossen.
10. **Zahlungsbedingungen**
Sofern sich aus der Auftragsbestätigung nichts anderes ergibt, ist der Kaufpreis netto ohne Abzug innerhalb von 30 Tagen ab Rechnungsdatum zur Zahlung fällig. Der Abzug von Skonto bedarf besonderer schriftlicher Vereinbarung. Der Besteller ist nicht berechtigt, außer bei unbestrittenen oder rechtskräftig festgestellten Gegenansprüchen, Zahlungen zurückzuhalten oder aufzurechnen.
Bei Überschreitung des Zahlungszieles, wie bei Zahlungsverzug, sind wir berechtigt, bankübliche Kreditzinsen zu berechnen, mindestens in Höhe des Zinssatzes (§ 288 BGB). Unsere Forderungen werden sofort fällig, wenn die Zahlungsbedingungen nicht eingehalten werden. Wechsel und Schecks werden nur zahlungshalber angenommen. Die Annahme von Wechseln erfolgt vorbehaltlich der Diskontierungsmöglichkeit. Diskontspesen gehen zu Lasten des Bestellers.
11. **Erfüllungsort und Gerichtsstand**
Erfüllungsort für alle sich aus dem Vertrag ergebenden Verbindlichkeiten ist 32602 Vlotho. Als Gerichtsstand für alle Streitigkeiten aus dem Vertrag gilt - soweit der Besteller Vollkaufmann ist - Bad Oeynhausen als vereinbart. Wir sind jedoch auch berechtigt, den Besteller an seinem Wohnort zu verklagen. Die Rechtsbeziehungen zwischen Käufer und Verkäufer unterliegen ausschließlich dem Recht der Bundesrepublik Deutschland.
12. **Transportschaden**
Gemäß unseren Verkaufs- und Lieferbedingungen liefern wir ab Werk bzw. im Rahmen des Versendungskaufs nach § 447 BGB. Hiernach reist die Ware auf Gefahr des Käufers.
13. **Warenrückgabe**
Bitte haben Sie Verständnis dafür, dass wir nur nach Vereinbarung unbeschädigte, original verpackte und aktuelle Katalogware zurücknehmen können, die binnen 90 Tagen nach Ablieferung bei Ihnen an unser Stammhaus zurückgegeben wird. Die Rücknahmekosten betragen 20% des Nettowarenwertes.

Stand 05.2018 - Katalogdruck unterliegt nicht dem Änderungsdienst. Aktuelle Version unter www.lfs-technology.de
LFS Technology GmbH _ Herforder Straße 99 _ D-32602 Vlotho
Tel +49 5733 7908-0 _ Fax +49 5733 7908-88 _ info@lfs-technology.de _ www.lfs-technology.de

LFS TECHNOLOGY

LFS Technology GmbH _ Herforder Straße 99 _ D-32602 Vlotho
Tel +49 5733 7908-0 _ Fax +49 5733 7908-88 _ info@lfs-technology.de _ www.lfs-technology.de